Termostato acqua 3 vie **ART. 00652C**

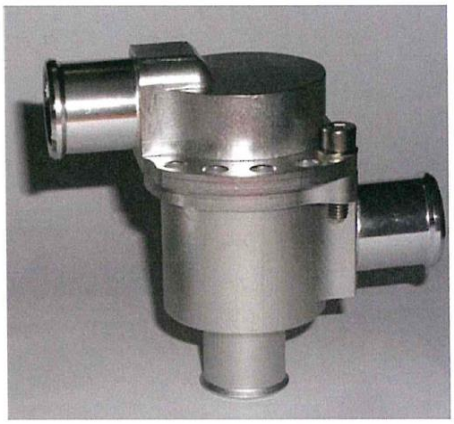

Caratteristiche tecniche prodotto:

- Identificazione:	P/N A00128-0 stampigliato sul corpo termostato. Al momento della spedizione viene stampigliato sul termostato (e riportato nei documenti) anche un codice che identifica la data di spedizione, esempio TO-200825-01 (anno mese giorno)-(progressivo), a cui fa riferimento la garanzia
- Dimensioni:	Vedi disegno allegato
- Massa:	285 g con raccordi portagomma per tubo ID 1" (25.4mm)
- Materiale corpo:	Lega leggera di alluminio (Dural 2011 T6)
- Filettatura raccordi:	M25x1
- Installazione raccordi:	Coppia di serraggio 2,5 Nm Sigillatura con sigillante oleodinamico (Arexons SYSTEM 35A72)
- Schema di installazione:	La direzione del flusso è indicata nello schema di montaggio allegato L'installazione prevede anche il raccordo a "T" P/N A00130-0
- Orientamento installazione:	Può essere montato in qualsiasi posizione
- Temperatura di inizio intervento:	82°C
- Garanzia:	2 anni dalla data di spedizione
- Applicazione:	Compatibile con tutte le versioni di motori ROTAX
- TSO:	Non TSO

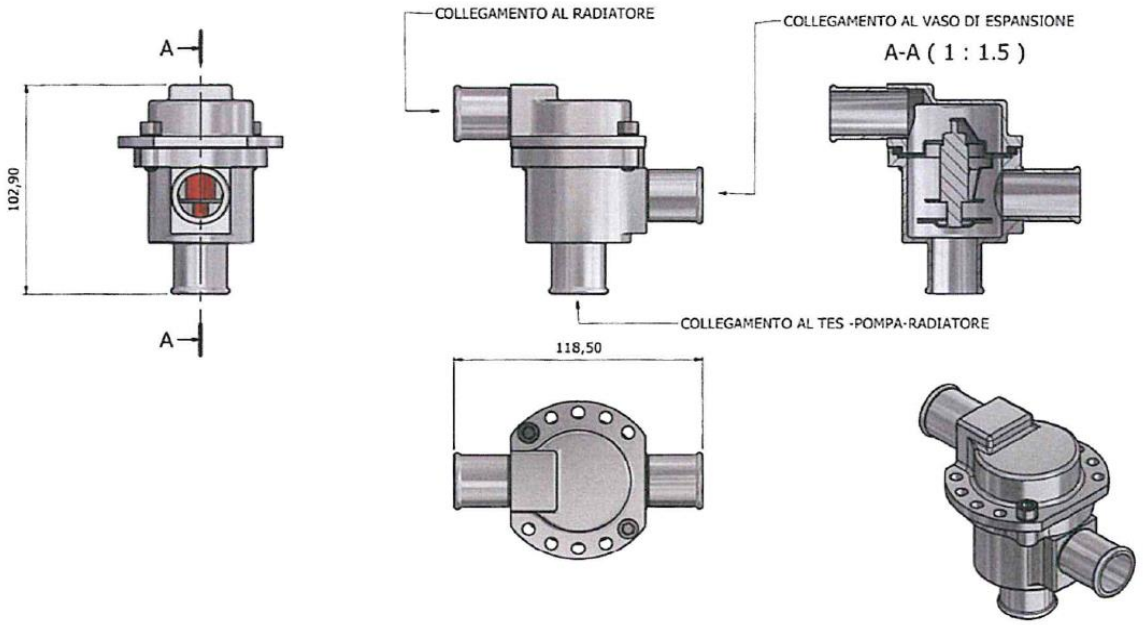
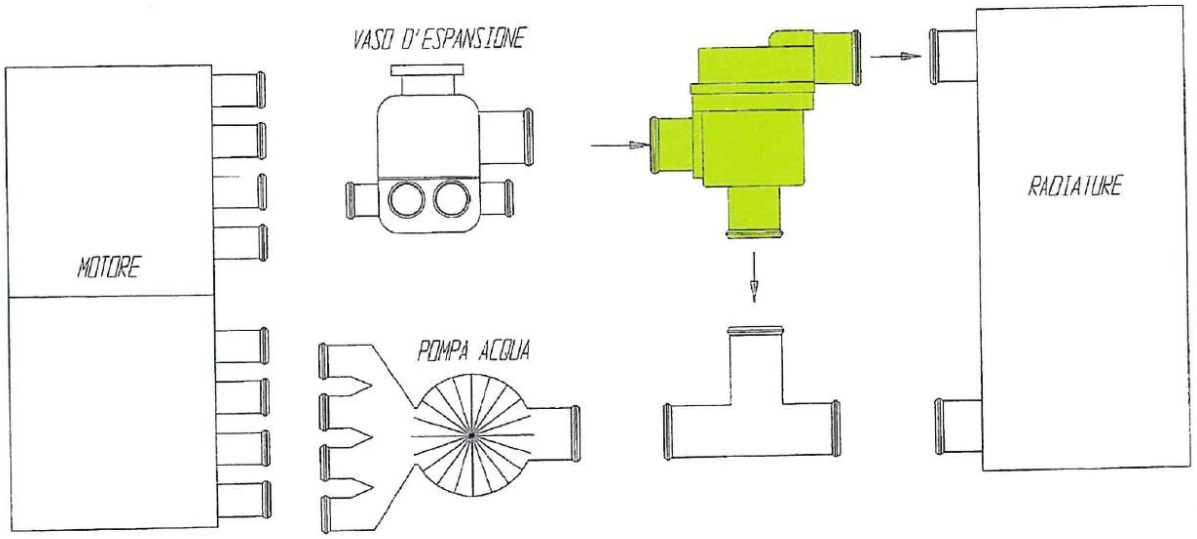
SCHEMA MONTAGGIO TERMOSTATO ACQUA A 3 VIE