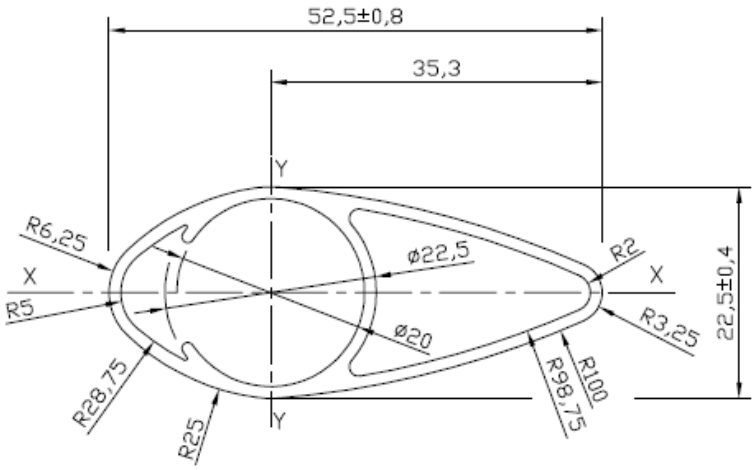

CARATTERISTICHE TECNICHE	TECHNICAL DATA		VALORI VALUES
CARICO DI ROTTURA TRAZIONE	ULTIMATE TENSILE STRENGHT	R	28-32 Kg/mm^2
CARICO DI SNERVAMENTO	YELD STRENGHT	$S_{(0,2)}$	25-30 Kg/mm^2
ALLUNGAMENTO A ROTTURA	ULTIMATE ELONGATION	A5	10-12%
DUREZZA BRINNEL	BRINELL HARDNESS	HB	90-105
MODULO ELASTICO	MODULS OF ELASTICITY	E	69.000 N/mm^2
PESO NOMINALE	NOMINAL WEIGHT		525 g/m
AREA DELLA SEZIONE	CROSS SECTION AREA		194 mm^2
MOMENTO DI INERZIA ASSE X	INERTIA MOMENTUM X AXIS		10500 mm^4
MOMENTO DI INERZIA ASSE Y	INERTIA MOMENTUM Y AXIS		40800 mm^4

Rev.	Data	Descr. modifica
1	29-10-09	Rinominato

denom. complessivo: -Profili estrusi in lega di alluminio
-Light alloy extruded profiles

particolare: Prof 003

nat. Al 6005 | tratt. T5 | lav.

tolleranze generali Forl Alb. | Dimens. e geom. UNI EN 22768

scala 2 : 1 | data 1ª emissione 06-02-88 | rev. 1

diseg. D.G. | verif. L.B. | approv. M.A.