FARO D'ATTERRAGGIO A LED

LED LANDING LIGHT

LA BOTTEGA DELL'AQUILONE SPEED COM

Aircraft spare parts

www.speedcomfly.com

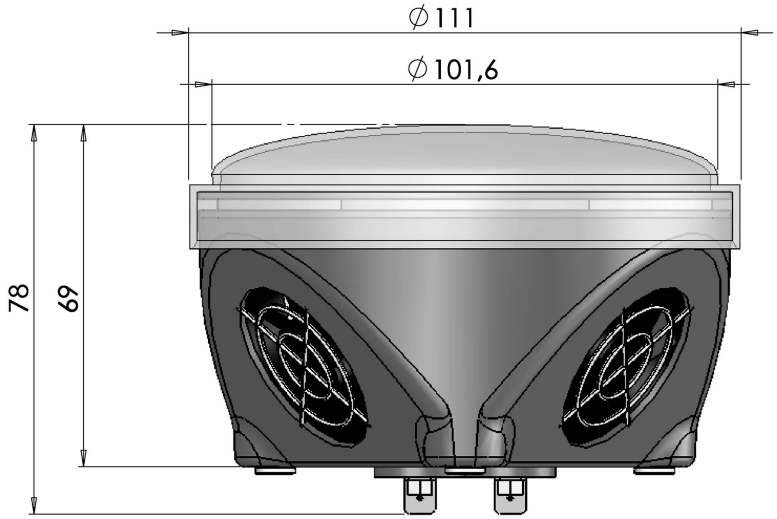

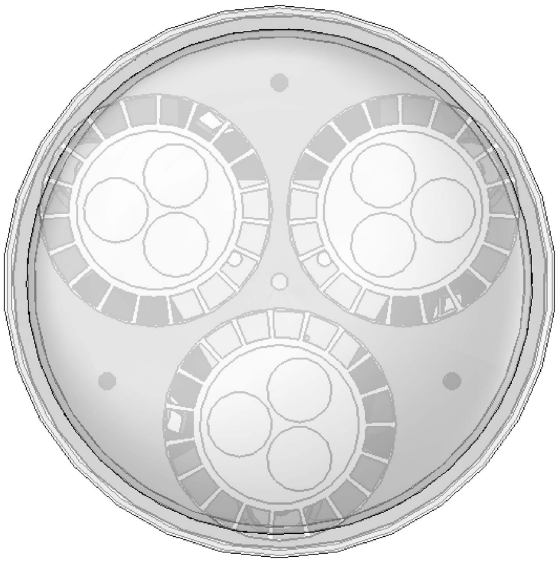

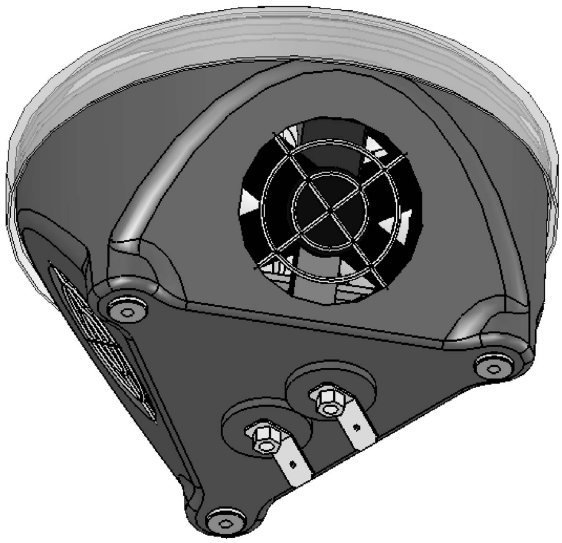

ART: 00046
FARO D'ATTERRAGGIO A LED
Ottimo sostituto degli obsoleti fari alogeni. Leggero e resistente, con bassi assorbimenti di corrente, fornisce potenza stabile per migliaia di ore di funzionamento.
L'illuminazione a led è la tecnologia ideale per le applicazioni areonautiche!

- Modello: FL1
- Alimentazione: 13,8 Volt DC
- Assorbimento: 2,04 Amp
- Angolo fascio luminoso: 24°
- Lumen: 1290
- Peso: 325 g

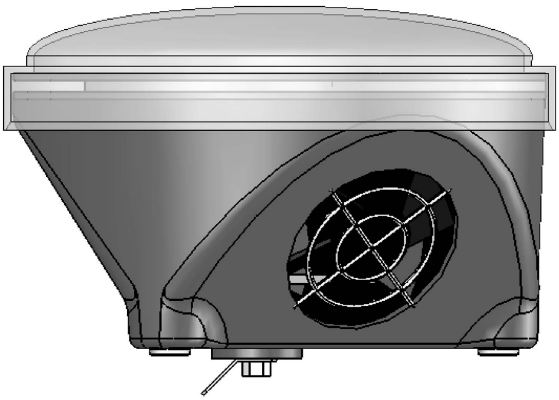

ART: 00046
LED LANDING LIGHT
Excellent substitute of the old halogen landing light. Lightweight and durable, with low power consuption, it gives stable power for thousand hours of using.
Led illumination is the best solution for aeronautical installations!

- Model: FL1
- Power: 13,8 Volt DC
- Power consumption: 2,04 Amp
- Beam angle: 24°
- Lumen output: 1290
- Weight: 325 g

LA BOTTEGA DELL'AQUILONE SPEED COM
Via Stortoletta n°9 • 35020 Tribano (Pd) ITALY
TEL • FAX: +39 0495342071
E-MAIL: info@speedcomfly.com
WWW.SPEEDCOMFLY.COM

DISTRIBUTORE • DEALER